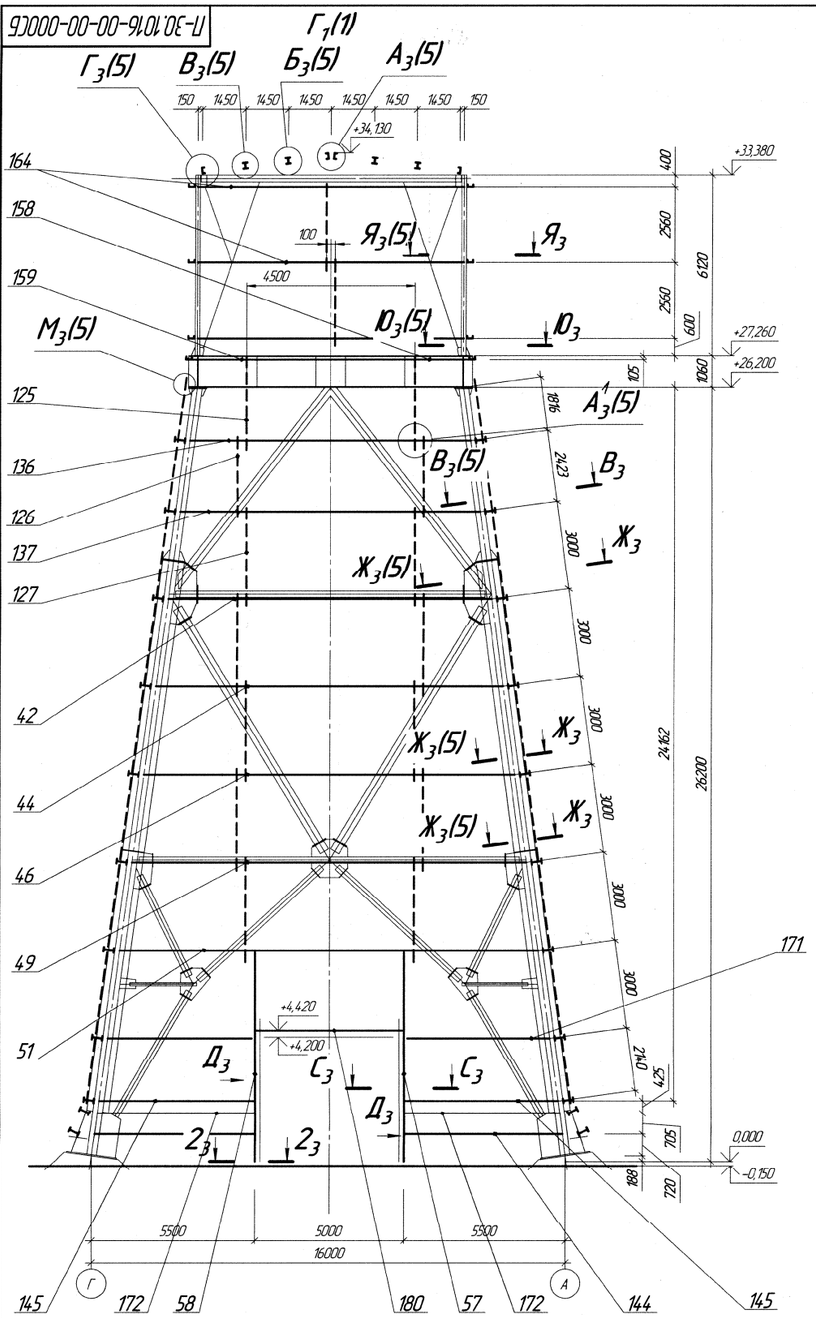

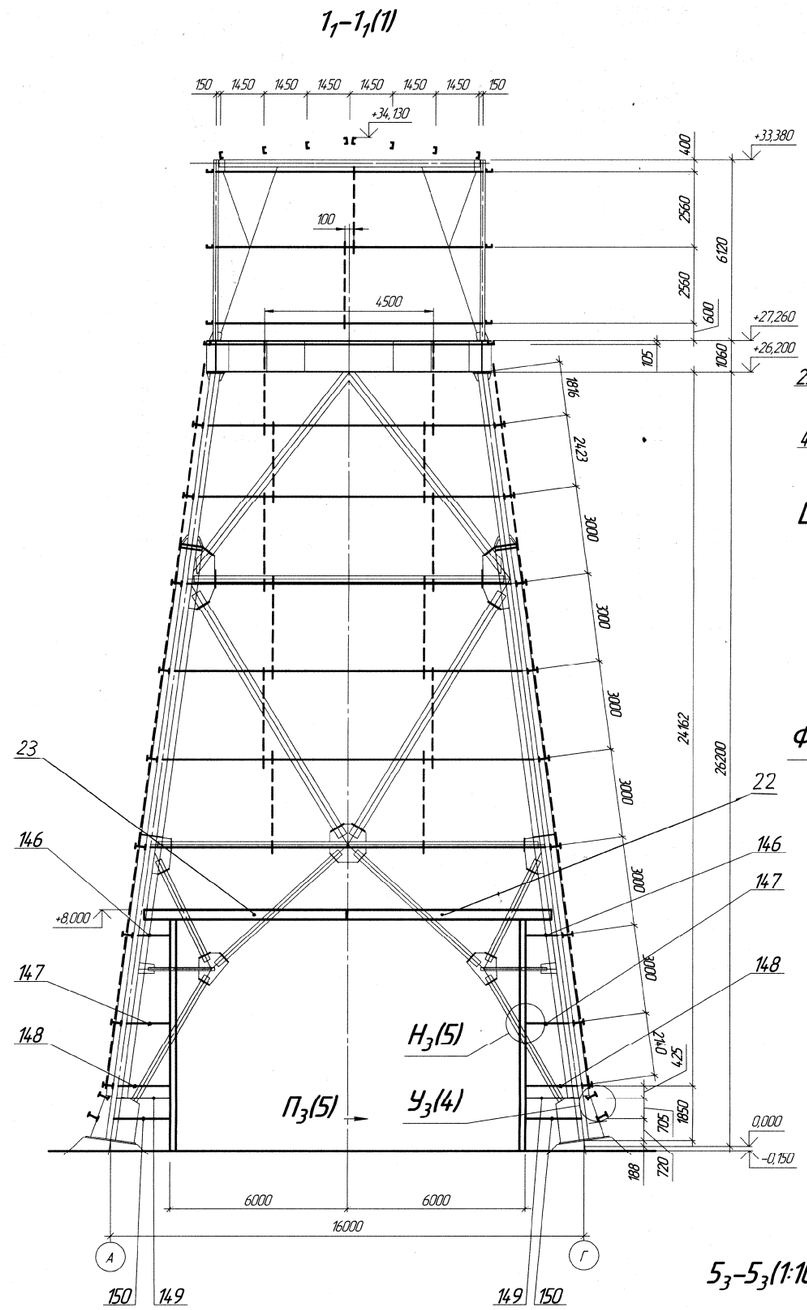

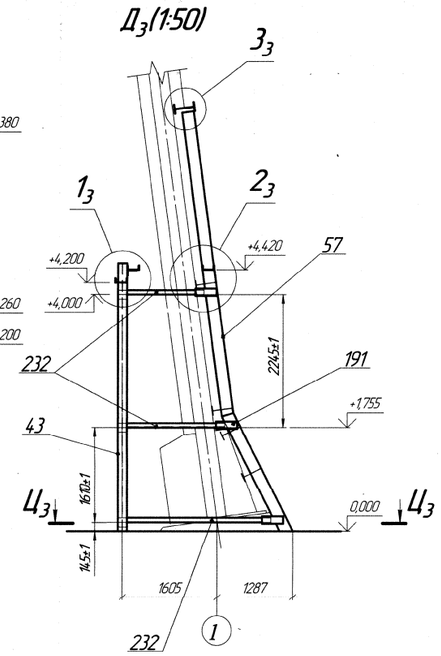

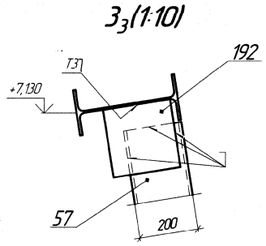

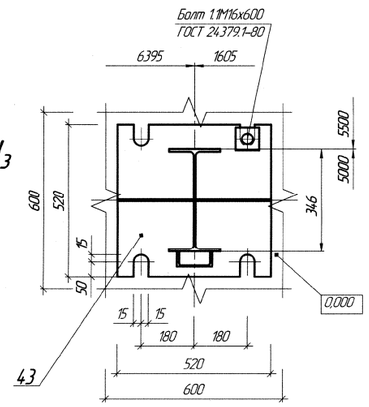

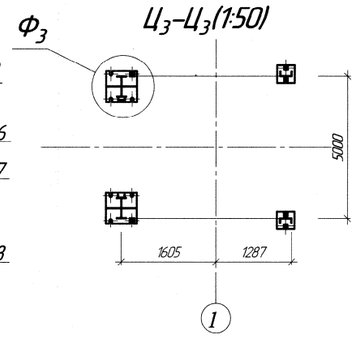

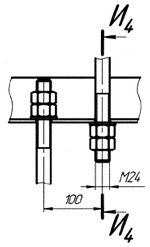

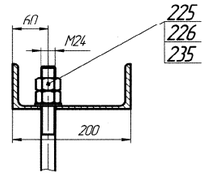

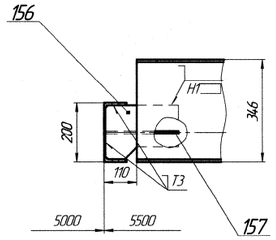

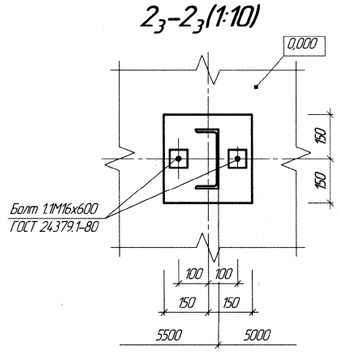

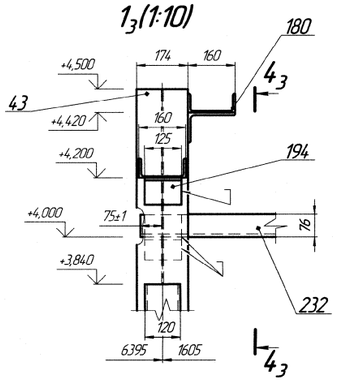

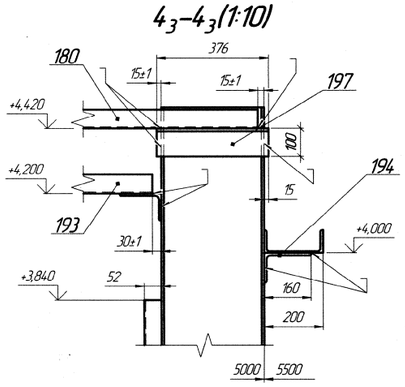

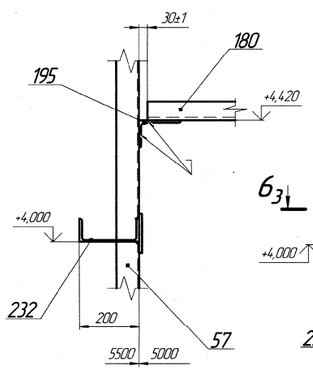

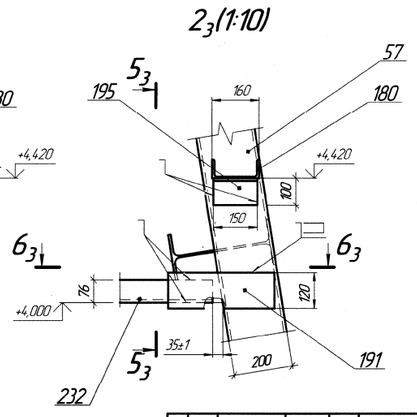

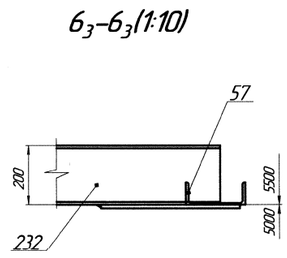

Изм.	Лист	№ докум.	Подп.	Дата	П-30.1016-00-00-000СБ	Лист 3

Копировал Формат А1

Инв. № подл. | Подп. и дата | Взам. инв. № | Инв. № дубл. | Подп. и дата | 9К-5909